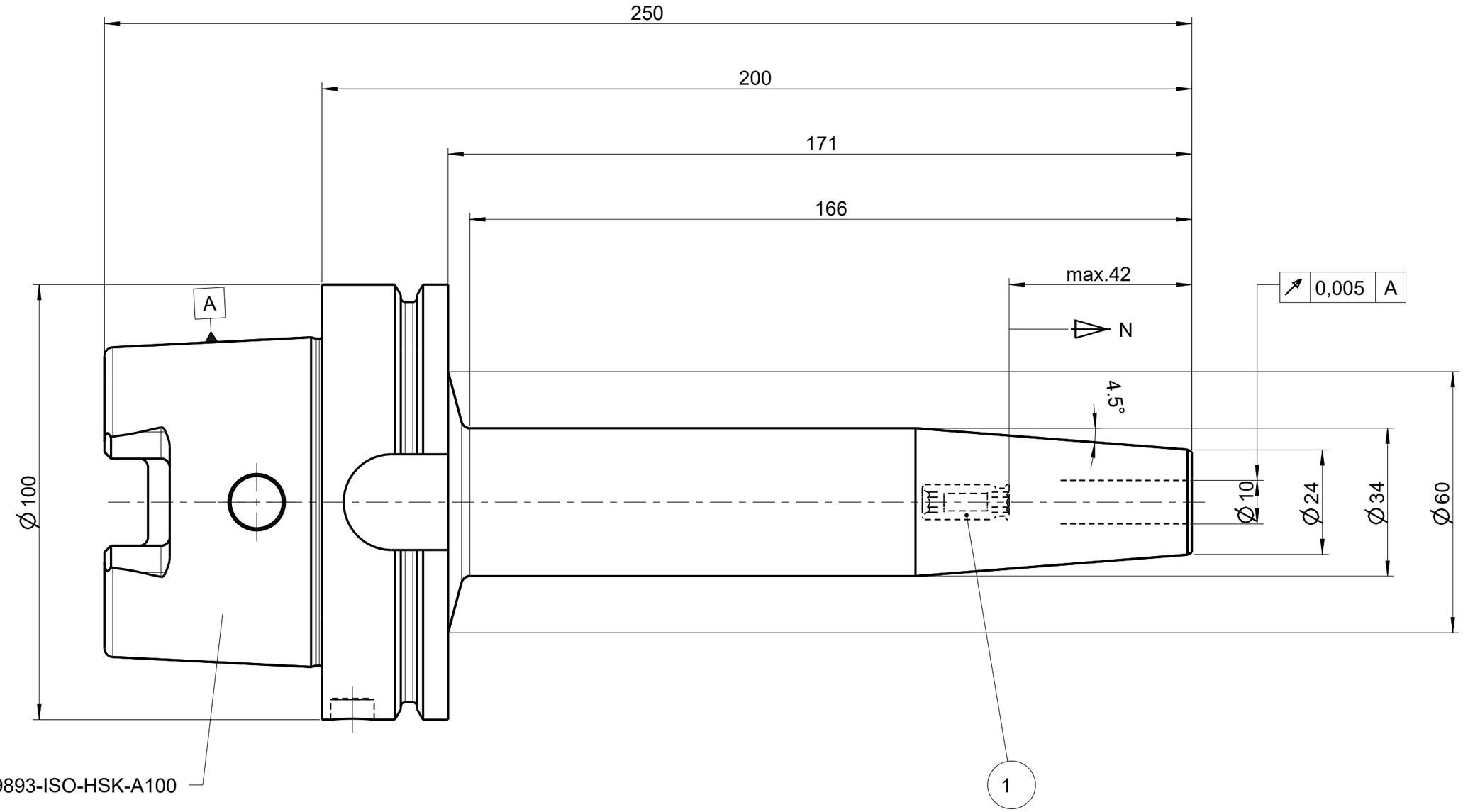

Laengennachstellung length adjustment	N = 10mm	
Restunwucht residual imbalance	U < 1gmm	fuer Futtermasse < 1kg for chuck mass < 1kg
Wuchtguete balance quality	G2,5 25000 1/min	fuer Futtermasse >= 1kg for chuck mass >= 1kg
Kuehlmittelausfuehrung coolant version	zentral / central max. 50bar	
Erwaermungstemperatur heating temperature	max. 350°C	
schrumpfbare Schafttoleranz shrinkable shank tolerance	Hartmetall carbide	Ø 3 -Ø 4,99 h4 ISO286
		Ø 5 -Ø 5,99 h5 ISO286
	alle Werkstoffe all materials	Ø 6 -Ø 32 h6 ISO286

t-k1-standard.tbl: Version 0.2

Teile-Liste / parts list

t-liste_bg-et.tbl V2.2

Pos. part	Menge piece	Benennung	description	Bezeichnung / designation	Ident-Nr.
1	1	Einstellschraube	setting screw	T1000-2-M8X1X20	6952015

technische Aenderungen vorbehalten / subject to technical alterations

Schutzvermerk ISO 16016 beachten / refer to protection notice ISO 16016

Gewicht/weight= 2.997 kg

Modell 6.1 Freigegeben

Zeichnung 6.1 Freigegeben

Nr. no.	Aenderung change	Datum date	Name
9			
8			
7			
6	10/2019	14.02.19	MH
5	47/11 ; 04/18	21.08.18	MO
4	67/2007	06.11.08	MT
3	16/2005	08.05.07	BS
2	51/2003	21.09.04	MT
1	58/2002	28.05.03	Fr

Maßstab scale 1:1

A3	Datum	Name
Konst.	07.06.02	MT
Gez.	07.06.02	MT
Gepr.		

Bilz Werkzeugfabrik
GmbH & Co. KG
73760 Ostfildern/Germany
www.bilz.de

Spannfutter

clamping chuck

Ident Nr. 6727178

Bezeichnung / designation T1000-200-K1-HSKA100

Blatt sheet 1/1

Zeichnungsname: 6727178-M

Aenderungen nur im CAD / changes only in CAD

Weitergabe sowie Vervielfältigung dieser Zeichnung, Verwertung und Mitteilung seines Inhaltes sind verboten, soweit nicht ausdrücklich gestattet.
Zuwiederhandlungen verpflichten zu Schadenersatz. Alle Rechte für den Fall der Patent-, Gebrauchsmuster- oder Geschmacksmustereintragung vorbehalten
The reproduction, distribution and utilization of this drawing as well as the communication of this contents to others without express authorization is prohibited.
Offenders will be held liable for the payment of damages. All rights reserved in the event of the grant of a patent, utility model or design.