Weitergabe sowie Vervielfältigung dieser Zeichnung, Verwertung und Mitteilung seines Inhaltes sind verboten, soweit nicht ausdrücklich gestattet.
Zuwiederhandlungen verpflichten zu Schadenersatz. Alle Rechte für den Fall der Patent-, Gebrauchsmuster- oder Geschmacksmustereintragung vorbehalten
The reproduction, distribution and utilization of this drawing as well as the communication of this contents to others without express authorization is prohibited.
Offenders will be held liable for the payment of damages. All rights reserved in the event of the grant of a patent, utility model or design.

DIN A3_MB_CREO4

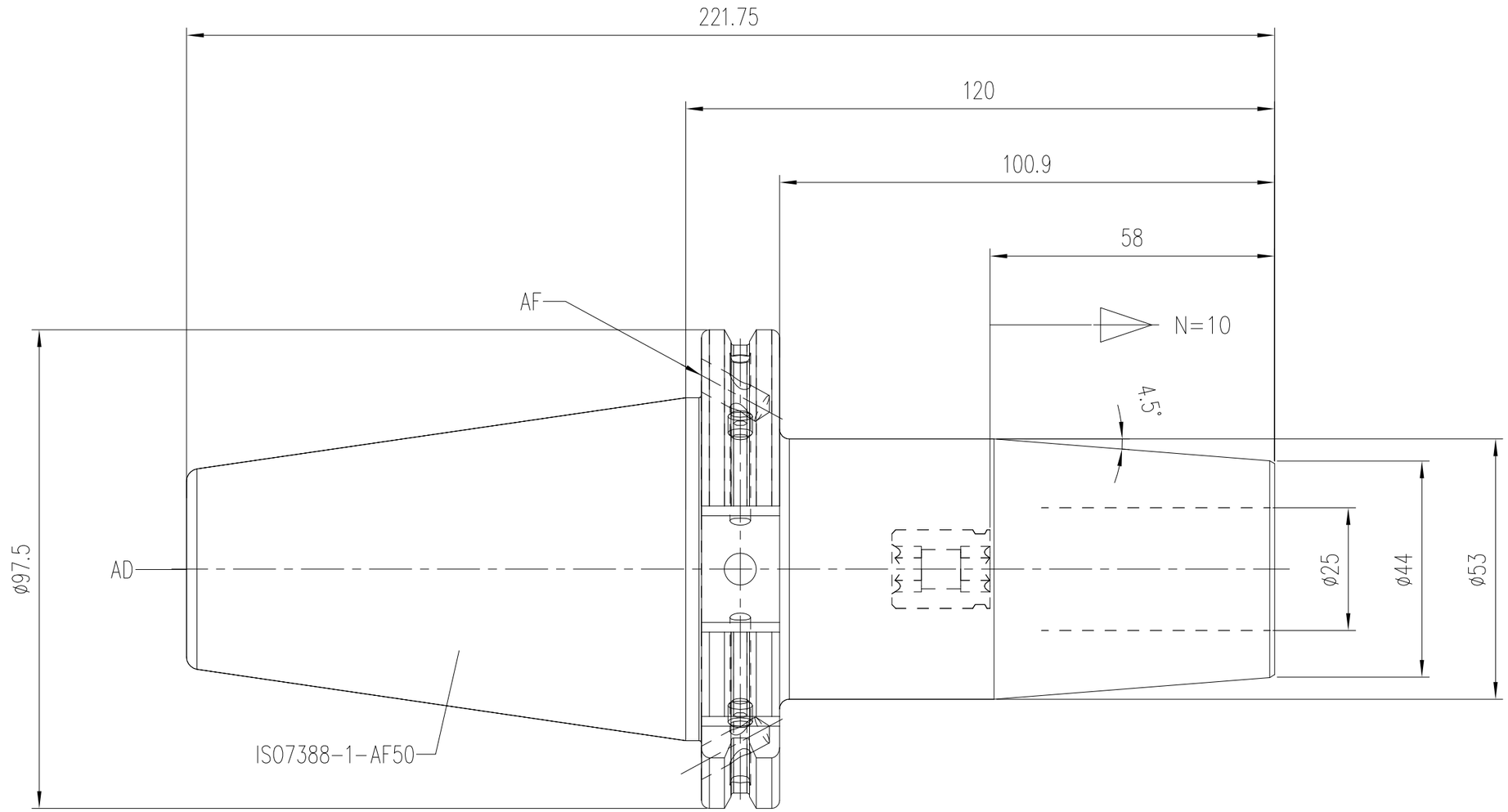

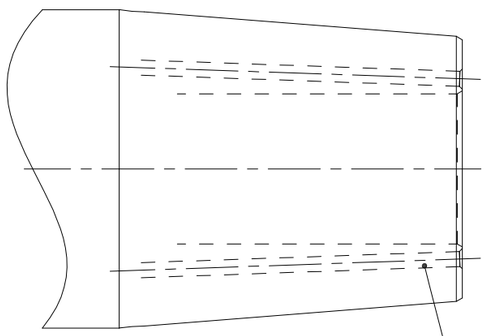

Kuehlmittelaustritt
verschließbar
coolant outlet
lockable

technische Aenderungen vorbehalten / subject to technical alterations			Gewicht/weight= kg
Schutzvermerk ISO 16016 beachten / refer to protection notice ISO 16016			

Maßstab scale	A3	Datum	Name
1 : 1	Konst.	03.11.22	MC
	Gez.	03.11.22	MC
	Gepr.		

Bilz Werkzeugfabrik
GmbH & Co. KG
73760 Ostfildern/Germany
www.bilz.de

Nr. no.	Aenderung change	Datum date	Name
9			
8			
7			
6			
5			
4			
3			
2			
1			

Spannfutter

clamping chuck

Ident Nr.	Bezeichnung / designation	Blatt sheet
5150441	T2500-120-C1-ADF50	1/1

Aenderungen nur im CAD / changes only in CAD