Weitergabe sowie Vervielfältigung dieser Zeichnung, Verwertung und Mitteilung seines Inhaltes sind verboten, soweit nicht ausdrücklich gestattet.
Zuwiederhandlungen verpflichten zu Schadenersatz. Alle Rechte für den Fall der Patent-, Gebrauchsmuster- oder Geschmacksmustereintragung vorbehalten
The reproduction, distribution and utilization of this drawing as well as the communication of this contents to others without express authorization is prohibited.
Offenders will be held liable for the payment of damages. All rights reserved in the event of the grant of a patent, utility model or design.

DIN A3_MB_CREO4

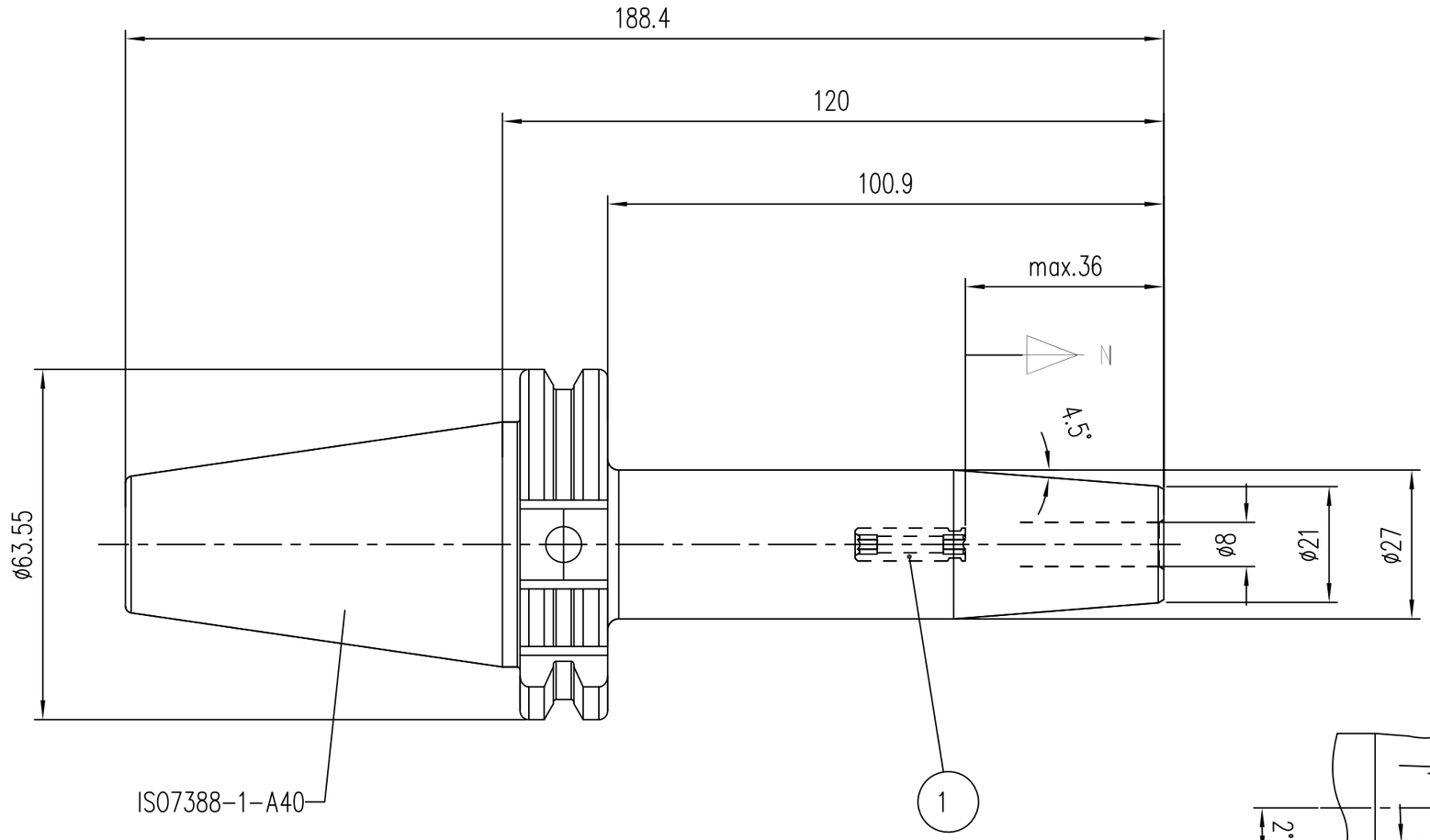

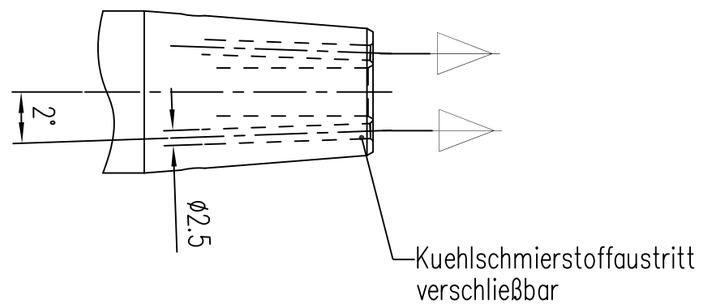

Laengennachstellung length adjustment	N = 10mm	
Restunwucht residual imbalance	U < 1gmm	fuer Futtermasse < 1kg for chuck mass < 1kg
Wuchtguete balance quality	G2,5 25000 1/min	fuer Futtermasse >= 1kg for chuck mass >= 1kg
Kuehlmittelausfuehrung coolant version	Cool Jet max. 50bar	
Erwaermungstemperatur heating temperature	max. 350°C	
schrumpfbare Schafttoleranz shrinkable shank tolerance	h6 / ISO286	

t-c1-hsk.tbl; Version 0.0

Teile-Liste / parts list

t-liste_et.tbl V2.2

Pos. part	Menge piece	Benennung	description	Bezeichnung / designation	Ident-Nr.
1	1	Einstellschraube	setting screw	T0800-K-2-M6X20	6951496

technische Aenderungen vorbehalten / subject to technical alterations
Schutzvermerk ISO 16016 beachten / refer to protection notice ISO 16016

Gewicht/weight=

Nr. no.	Aenderung change	Datum date	Name
9			
8			
7			
6			
5			
4			
3			
2			
1			

Maßstab scale	A3	Datum	Name
1:1	Konst.	02.12.19	SD
	Gez.	02.12.19	A.Volk
	Gepr.		

Bilz Werkzeugfabrik
GmbH & Co. KG
73760 Ostfildern/Germany
www.bilz.de

Spannfutter

clamping chuck

Ident Nr.: 5150367

Bezeichnung / designation: T0800-120-C1-AD40

Blatt sheet: 1/1

Zeichnungsname: 5150367

Aenderungen nur im CAD / changes only in CAD